Profil doprowadzenia ścieków

Podziałka 1:100/100

Oznaczenia:

(D01) projektowana studnia rewizyjna bet. ø1200 mm

W|=222,90 rzędna terenu projektowanego

220,50 rzędna dna studzienki

Ho – zagłebienie dna kanału

UWAGA:

1. Wartość rzędnej oraz głębokość osi istniejącej instalacji (np. wA, gł.osi= 1,5 m) podano w przybliżeniu.
2. W miejscu zbliżenia projektowanej kanalizacji do wodociągu należy zastosować rurę dwudzielną na wodociągu.
3. Wykopy odwodnić za pomocą igłofiltrów.
4. Podsypka, obsypka i zasypka kanału wg opisu.

KANAŁ GRAWITACYJNY

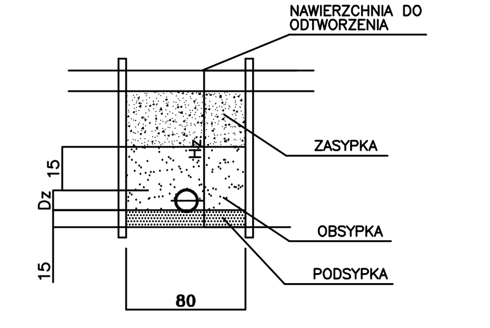

ECOKUBE	TECHNOLOGIE OCHRONY ŚRODOWISKA Ecokube Sp. z o.o., ul. Wólczańska 128/134, 90-527 Łódź		
Inwestor: Przedsiębiorstwo Wodociągów i Kanalizacji Sp. z o.o., ul. Pod Lasem 62, 44-210 Rybnik			
Zadanie inwestycyjne: OPRACOWANIE DOKUMENTACJI PROJEKTOWO - KOSZTORYSOWEJ NA BUDOWĘ NOWEGO OSADNIKA WSTĘPNEGO ORAZ WŁĄCZENIE DO ISTNIEJĄCEGO CIĄGU TECHNOLOGICZNEGO			
Nazwa opracowania: PROJEKT WYKONAWCZY BUDOWY NOWEGO OSADNIKA WSTĘPNEGO ORAZ WŁĄCZENIE DO ISTNIEJĄCEGO CIĄGU TECHNOLOGICZNEGO		Branża: technologia	Faza: PW
Tytuł rysunku: Profil doprowadzenia ścieków		Skala: 1:100	Data: 07.2017
PROJEKTOWAŁ mgr inż. Włodzimierz Kuśmierczyk SPRAWDZIŁ mgr inż. Katrzyna Matuszewska-Turniak OPRACOWAŁ mgr inż. Bartosz Zagórski	NR UPRAWNIEŃ 48/99/WŁ LOD/0894/POOS/08	PODPIS	Nr rysunku: 05